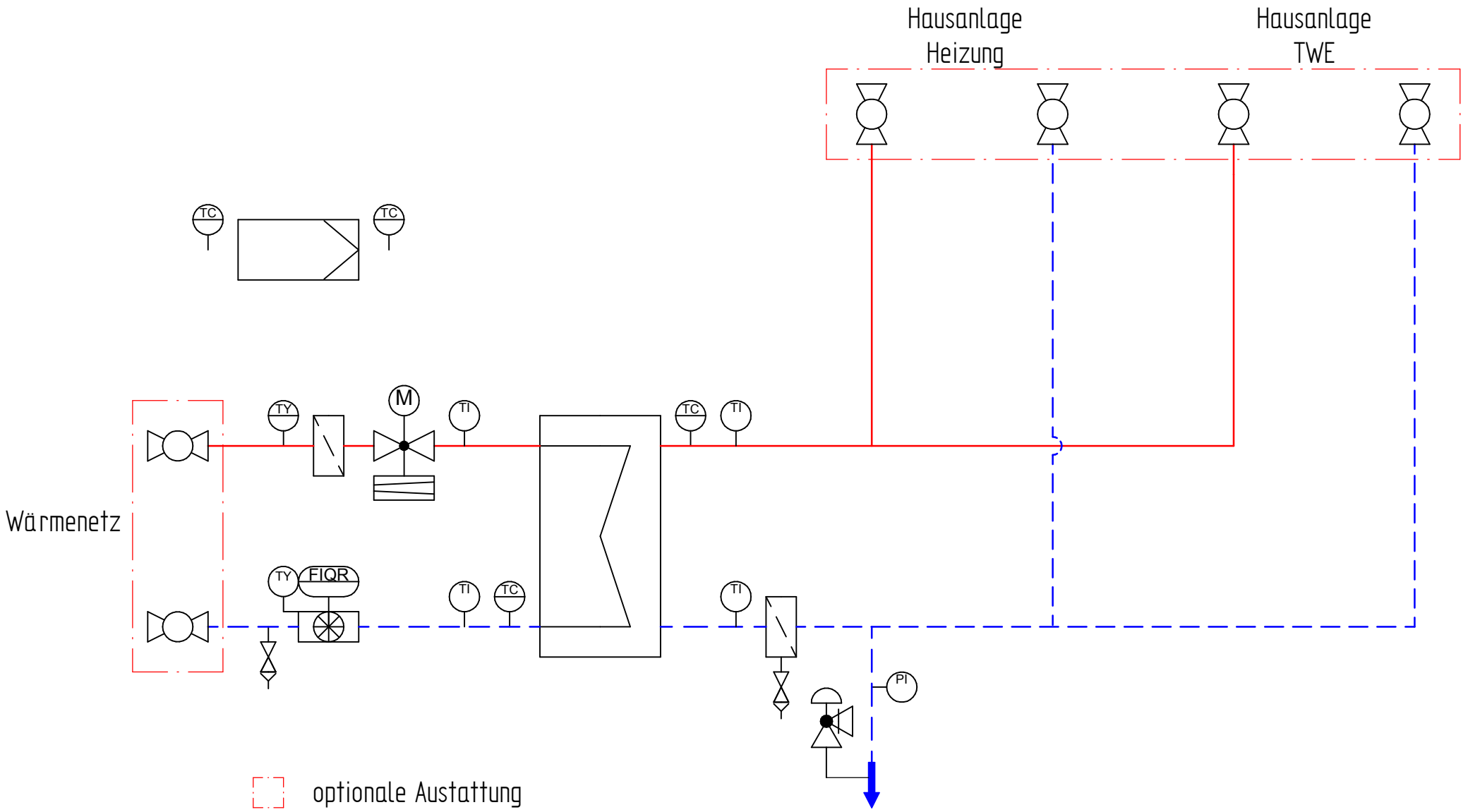

Dargestellte R&I-Symbole des Fließschemas können auch ein Passstück sein. Welche Bauteile Bestandteil des Produktes bzw. Systems sind, steht in der Stückliste der Leistungsbeschreibung.

Schutzvermerk nach ISO 16016 beachten

Mit der Entgegennahme dieser Zeichnung verpflichtet sich der Empfänger, sie vertraulich zu behandeln. Er darf sie nur zur Ausführung des Ihm erteilten Auftrages benutzen, insbesondere also nicht ohne vorherige schriftliche Zustimmung vervielfältigen, Dritten zugänglich machen oder in anderer Weise verwerten. Bei Zuwiderhandlungen haftet uns der Empfänger für alle Schäden.

	Name	Datum
Ersteller	Bednarz, C.	06.02.2017
Bearb.		

Maßstab : Material:

Masse: Werkstoff:

Titel: Nahwärmeübergabestation YADO GIRO N
TYP: 1I-0H-0IS (N2)

Zeichnungs-Nr.

Material-Nr.
8005048

A3

02.02.2018

Blatt1/1

Symbol	Bezeichnung
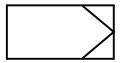	DDC – Regler
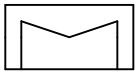	Wärmeübertrager
	Temperatursensor
	Wärmezähler mit integriertem Temperaturfühler
	Temperatursensor für Wärmezähler

Symbol	Bezeichnung
	Kugelhahn
	Schmutzfänger
	Membran Sicherheitsventil
	Manometer
	Thermometer

Symbol	Bezeichnung
	Volumenstromregler + Durch-gangsventil mit Antrieb ohne SF
	Entleerung
	Anschluß Druckhaltung
	Rücklauf
	Vorlauf