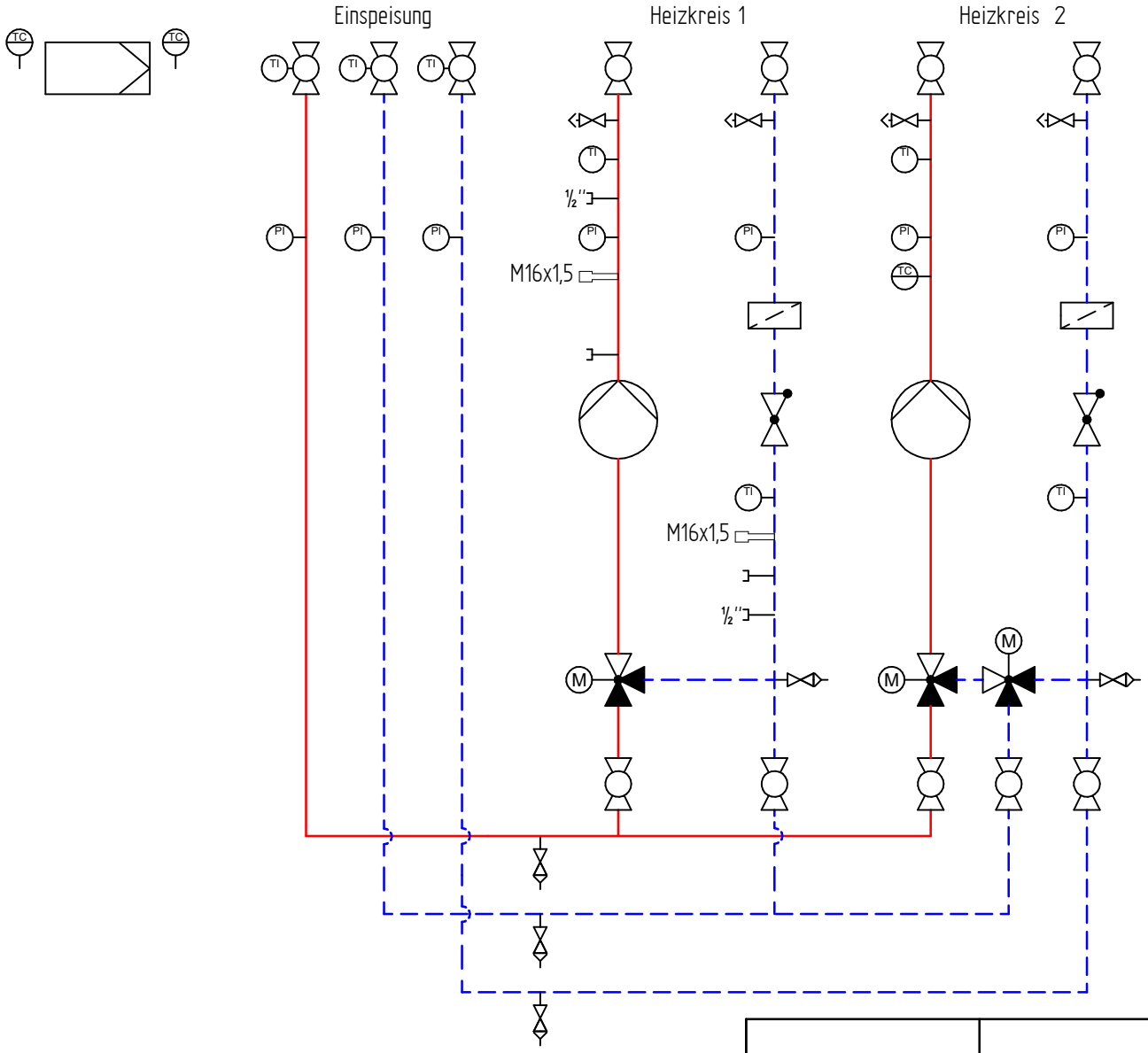

			Maßstab :	Material:
			Masse:	Werkstoff:
Schutzvermerk nach ISO 16016 beachten Mit der Entgegennahme dieser Zeichnung verpflichtet sich der Empfänger, sie vertraulich zu behandeln. Er darf sie nur zur Ausführung des Ihm erteilten Auftrages benutzen, insbesondere also nicht ohne vorherige schriftliche Zustimmung vervielfältigen, Dritten zugänglich machen oder in anderer Weise verwerten. Bei Zuwiderhandlungen haftet uns der Empfänger für alle Schäden.		Name / Datum	Titel: Heizungsverteiler YADO|SHARE 1E-2H-EEV MHK MHK Applikation 102.0	
	Ersteller	Thomschke, P. 23.02.2021		
	Bearb.			
			Zeichnungs-Nr.	Material-Nr. 4220164
				A3 23.02.2021
				Blatt1/1

Symbol	Bezeichnung
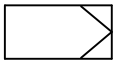	DDC – Regler
	Temperatursensor
	Wärmezähler
	Temperatursensor für Wärmezähler
	Manometer
	Thermometer
	Muffe Rp

Symbol	Bezeichnung
	Kugelhahn mit Thermometer
	Kugelhahn
	Entleerung
	Entlüftung
	Pumpe
	Rückschlagventil

Symbol	Bezeichnung
	Dreiwegeventil (Verteilventil) mit Antrieb ohne Sicherheitsfunktion
	Dreiwegeventil (Mischventil) mit Antrieb ohne Sicherheitsfunktion
	Vorlauf
	Rücklauf
	Schmutzfänger
	Tauchhülse